YÊU CẦU KỸ THUẬT

1. Đường kính cáp lớn nhất Ø50 mm;
2. Lỗ lắp: xem các hình đầu nối.

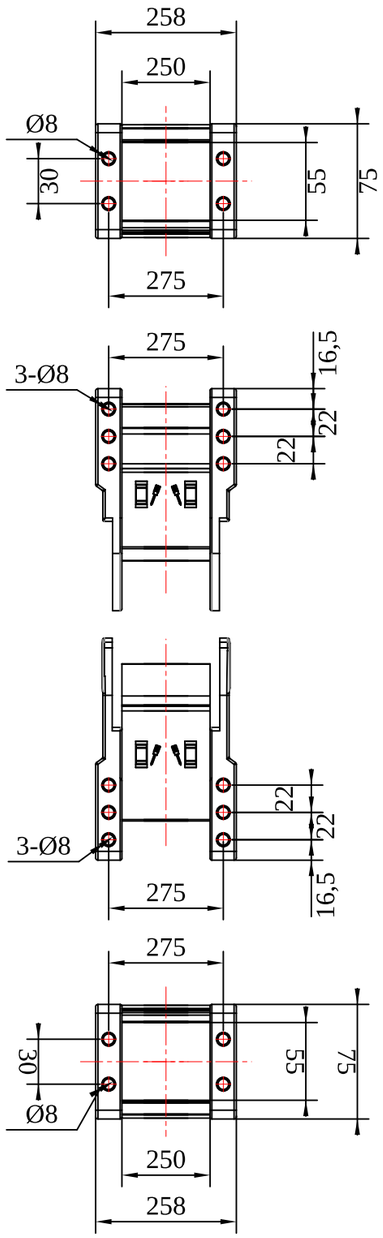

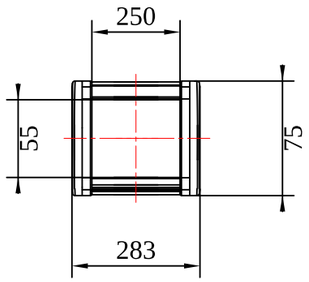

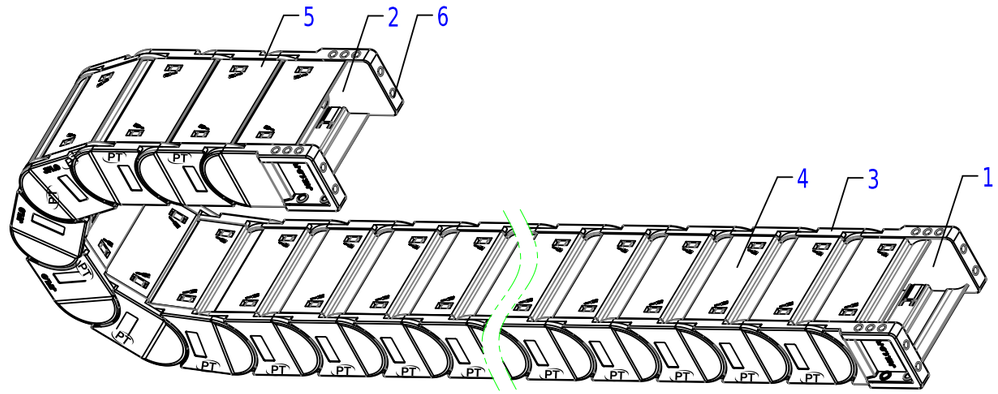

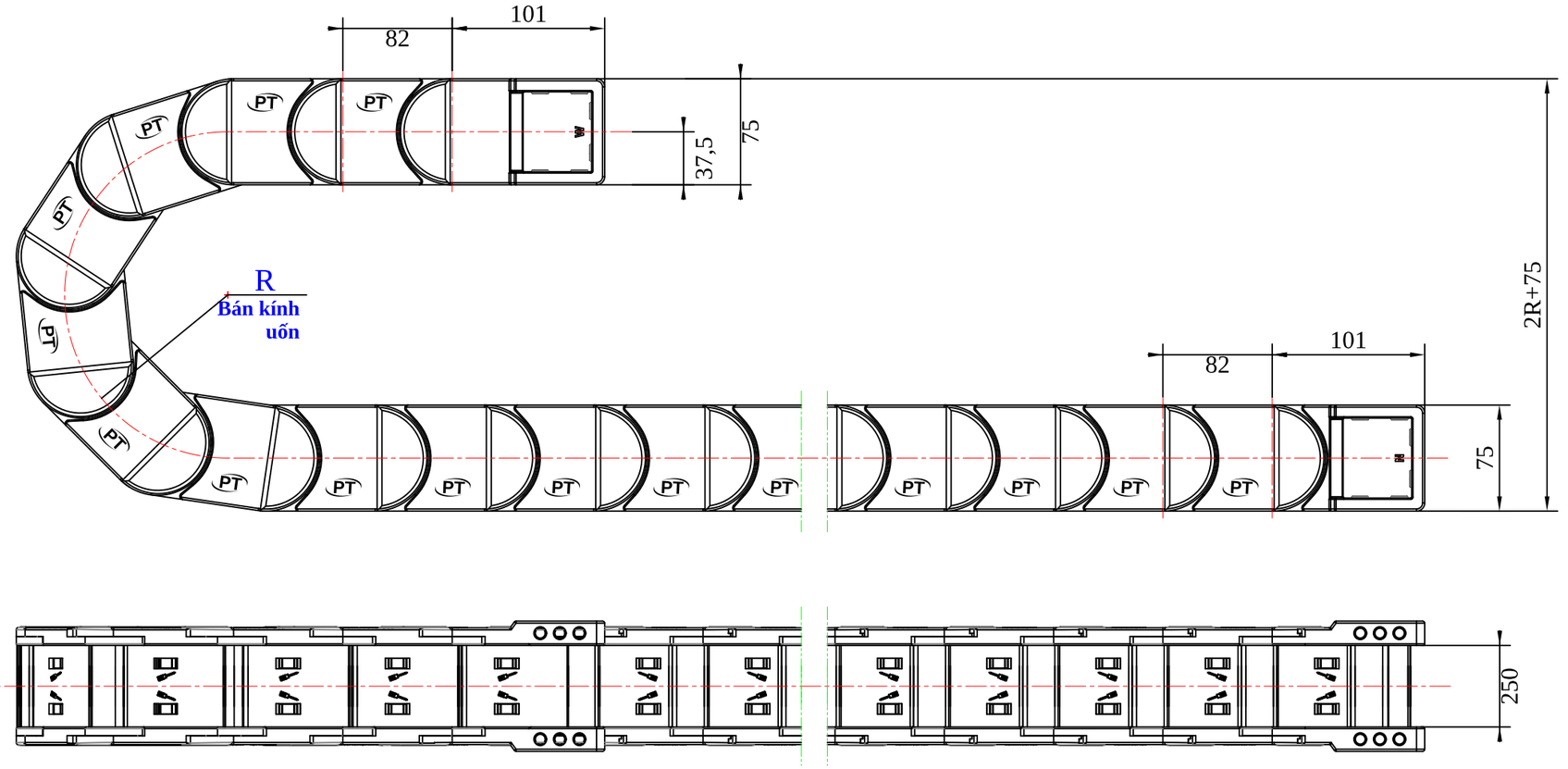

Đăng ký chi tiết dùng chung

Nhập liệu

Soát xét

Số bản gốc cũ

Số bản gốc

Ký

Ngày

TT	Tên gọi	Ký hiệu	Vật liệu	Màu	Số lượng	Ghi chú
6	Chốt nhôm	Ø6,2 × 8	AL	Màu nhôm	24	
5	Nắp đậy ngoài	T55.0.9-NN	PA6 GF30	Đen	17	
4	Nắp đậy trong	T55.0.9-NT	PA6 GF30	Đen	17	
3	Má xích (mặt bích)	T55.0.9-MX1/2	PA6 GF30	Đen	2 × 15	
2	Đầu nối di động	T55.0.9-ĐD	PA6 GF30	Đen	1	
1	Đầu nối cố định	T55.0.9-ĐC	PA6 GF30	Đen	1	

Bán kính uốn có thể chọn:
R100 R125 R150
R200 R250 R300
Rộng trong:
Bi250
Ghi chú: làm theo yêu cầu khách hàng; số lượng tính cho 1 m xích (15 mắt).

Ký hiệu	Số chỗ	Vùng	Số VB sửa đổi	Ký	Ngày

Phiên bản	A/1	Ký hiệu chiếu	

Vẽ			Tiêu chuẩn		
Kiểm tra					
Công nghệ			Duyệt		

PA6 GF30

T55.0.9

Giai đoạn	Tỷ lệ	SL	Khối lượng

T55.0.9
BẢN VẼ KẾT CẤU

Tổng số: 1 tờ Tờ số: 1

CÔNG NGHIỆP
PT VIỆT NAM