YÊU CẦU KỸ THUẬT

1. Đường kính cáp lớn nhất Ø50 mm;
2. Lỗ lắp: xem các hình đầu nối.

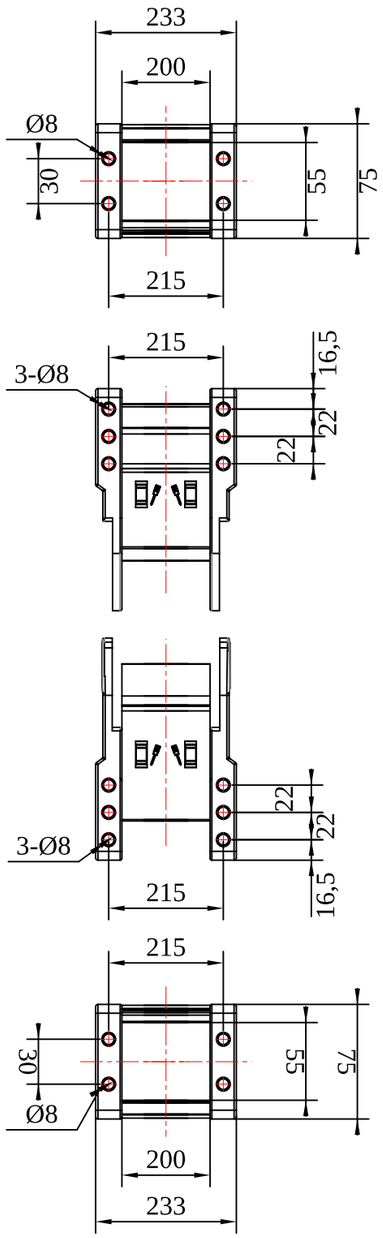

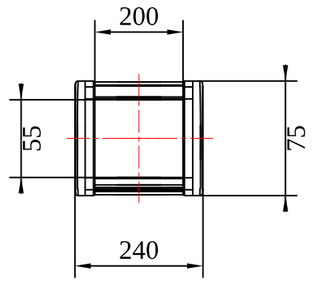

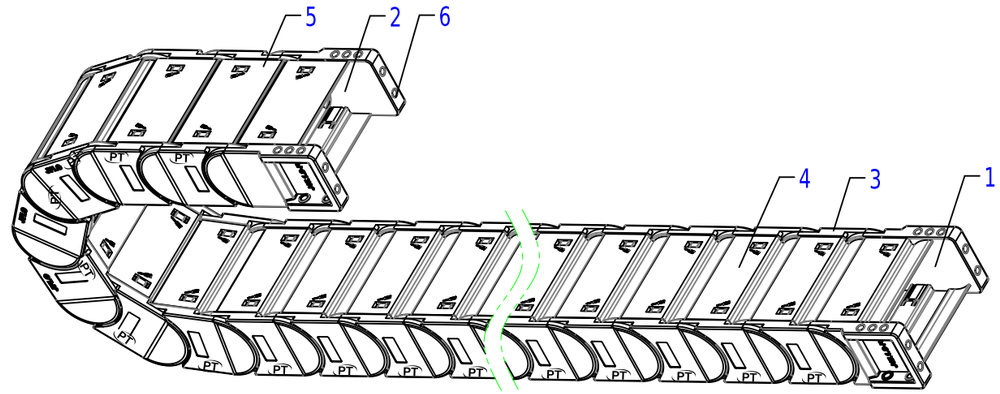

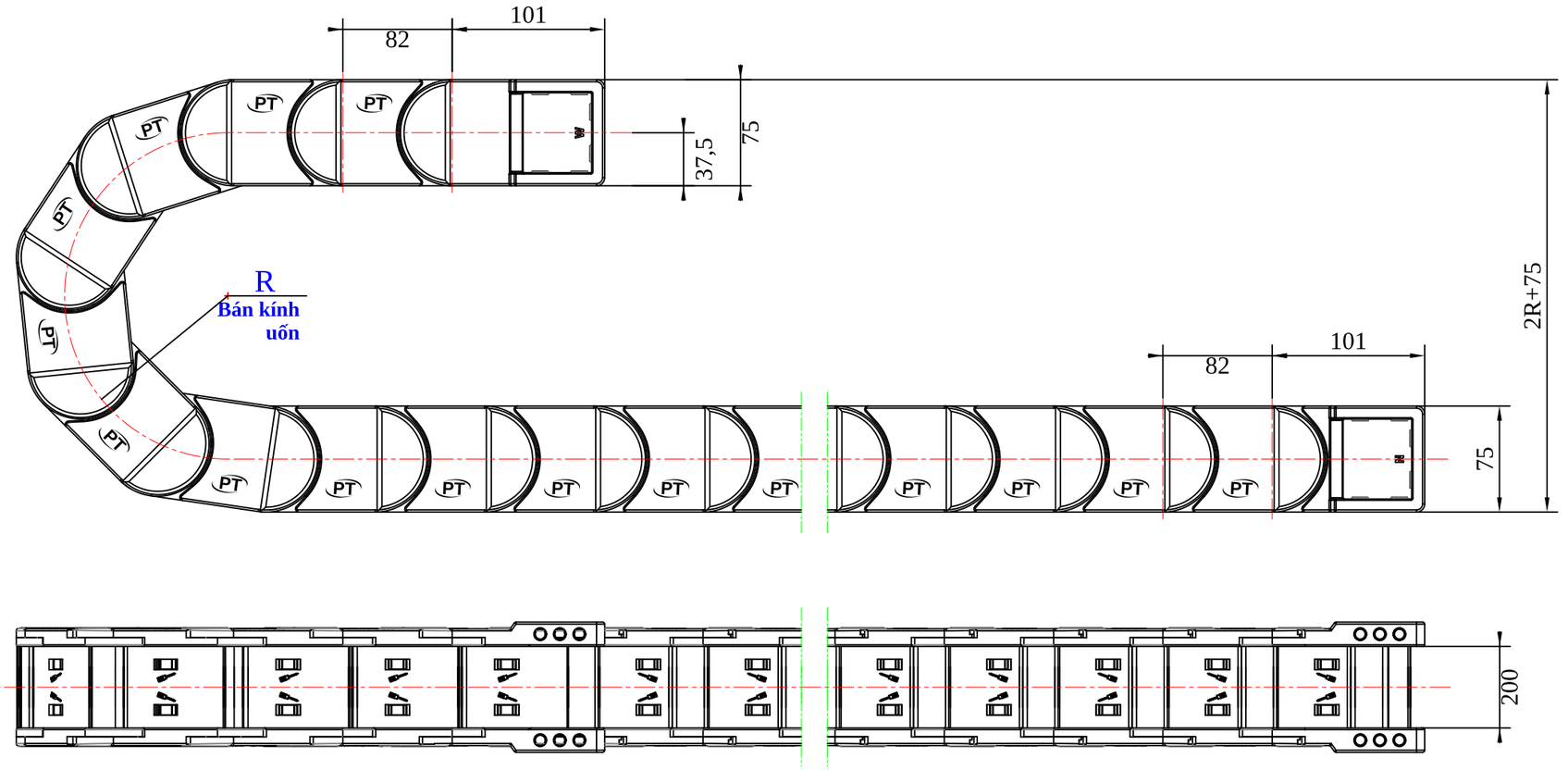

TT	Tên gọi	Ký hiệu	Vật liệu	Màu	Số lượng	Ghi chú
6	Chốt nhôm	Ø6,2 × 8	AL	Màu nhôm	24	
5	Nắp đậy ngoài	T55.0.8-NN	PA6 GF30	Đen	17	
4	Nắp đậy trong	T55.0.8-NT	PA6 GF30	Đen	17	
3	Má xích (mặt bích)	T55.0.8-MX1/2	PA6 GF30	Đen	2 × 15	
2	Đầu nối di động	T55.0.8-ĐD	PA6 GF30	Đen	1	
1	Đầu nối cố định	T55.0.8-ĐC	PA6 GF30	Đen	1	

Bán kính uốn có thể chọn:
R100 R125 R150
R200 R250 R300
Rộng trong:
Bi200
Ghi chú: làm theo yêu cầu khách hàng; số lượng tính cho 1 m xích (15 mắt).

Ký hiệu	Số chỗ	Vùng	Số VB sửa đổi	Ký	Ngày

Phiên bản	A/1	Ký hiệu chiếu			
Vẽ			Tiêu chuẩn		
Kiểm tra					
Công nghệ			Duyệt		

PA6 GF30

T55.0.8

Giai đoạn	Tỷ lệ	SL	Khối lượng

T55.0.8
BẢN VẼ KẾT CẤU

Tổng số: 1 tờ Tờ số: 1

CÔNG NGHIỆP PT VIỆT NAM

Đăng ký chi tiết dùng chung
Nhập liệu
Soát xét
Số bản gốc cũ
Số bản gốc
Ký
Ngày